未注公差 (MM)			
3-6	±0.1	120-315	±0.5
6-30	±0.2	315-1000	±0.8
30-80	±0.3	1000-2000	±1.2
80-120	±0.4	2000-3150	±2.0

其余 6.3

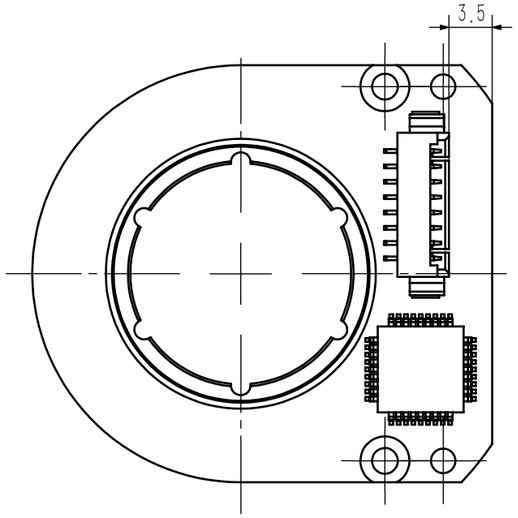

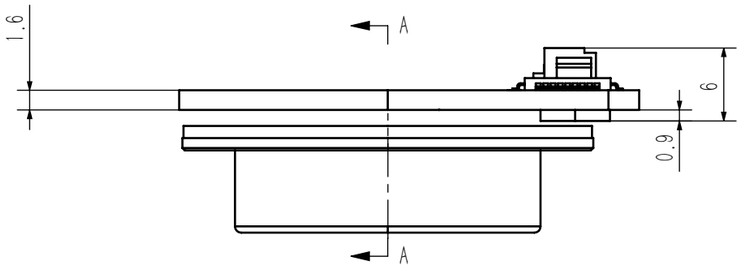

A-A

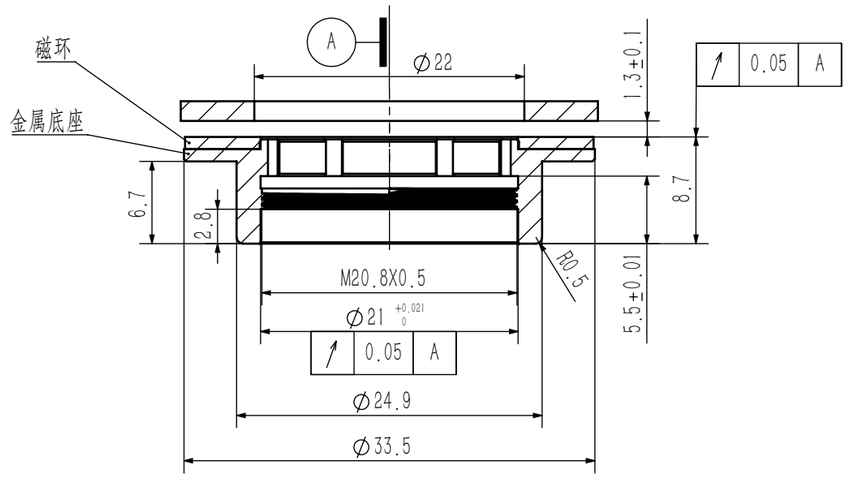

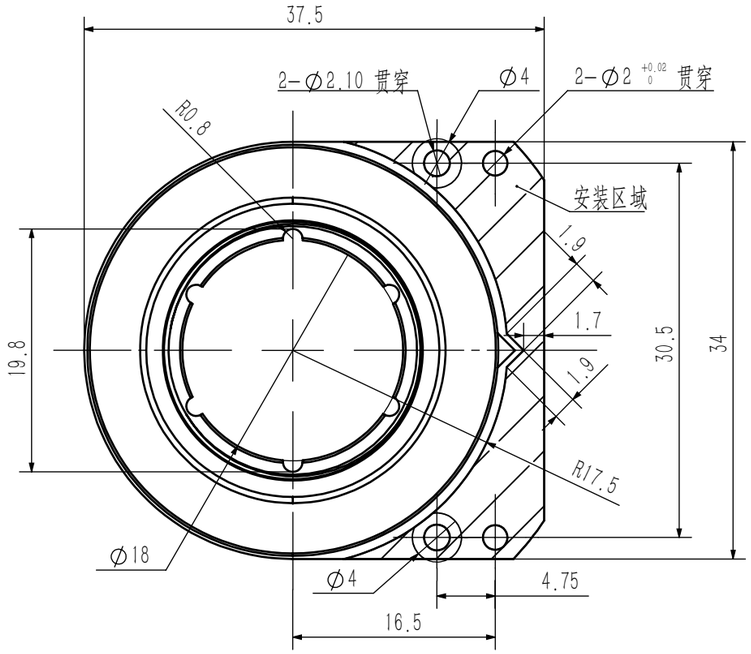

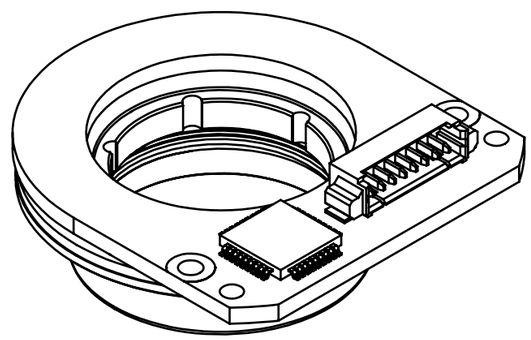

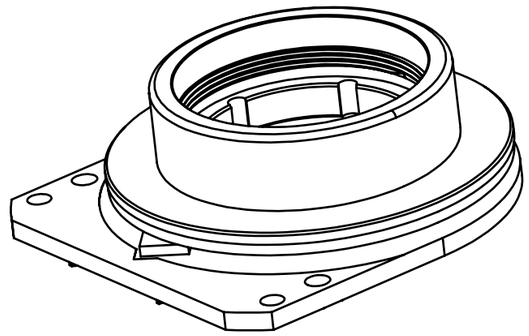

技术要求:
1、锐边倒钝、未标注倒角：C0.5
2、未标注尺寸公差按IT12　GB/T1804-200
3、未标注形位公差按GB/T114-H
4、未标注角度公差按GB/T11335-M

零件名称		图号			数 量	比 例	材 质	表面处理
eCoder18								
	签名	年/月/日	图幅	版本		2:1	材质 <未指定>	
设 计	闭书浩	2021/1/5	A3	0	物料编码			
审 核			视 角		深圳零差云控科技			
批 准			三视角					